Elastische Kupplung – Serie S

(massgleich mit anderen Fabrikaten)

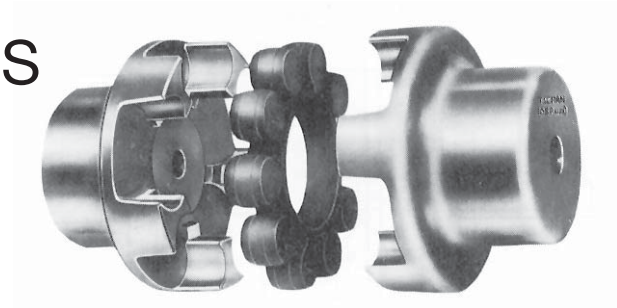

standardhub

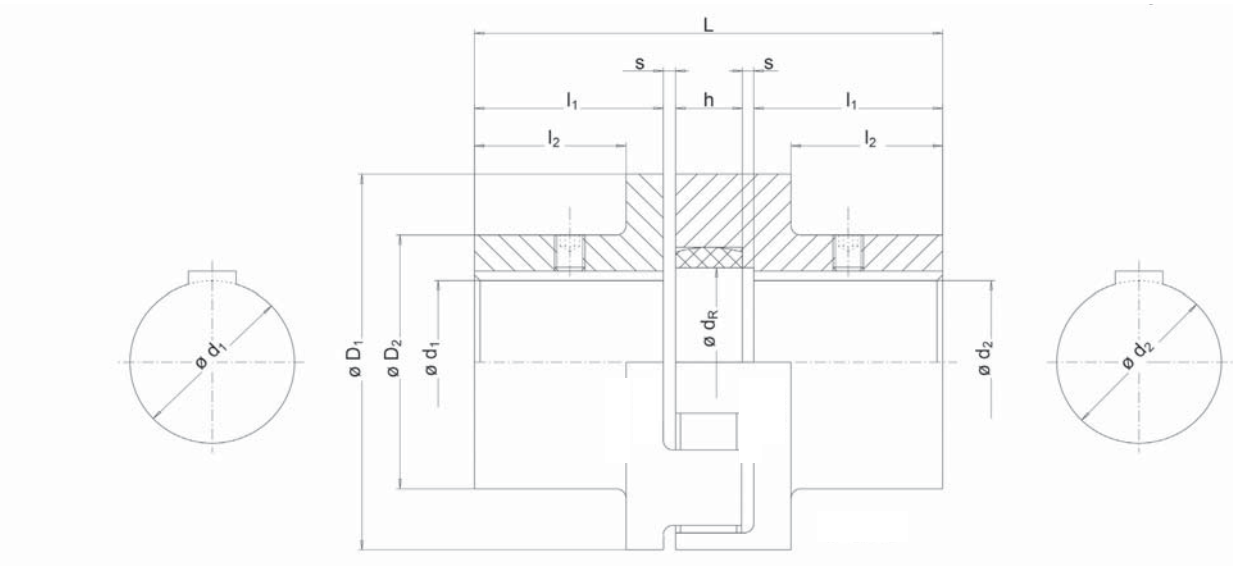

Grösse	Nenndrehmoment	max. Drehmoment	max. Drehzahl	min. Bohrung	max. Bohrung	Masse								Preis / Kupplung ungebohrt VkR	Preis / Zwischenring VkR	Preis / Zwischenring Pbs**	Massenträgheits-momente
Serie S	T_{KN}	T_{Kmax}	n_{max}	d_1/d_2 **min**	d_1/d_2 **max**	D_1	D_2	d_R	l_1	l_2	L	s	h				J_1/J
	Pb 70 VkR Nm	Pb 70 VkR Nm	min^{-1}	mm	mm	mm	mm	mm	mm	mm	mm	mm	mm	Fr.	Fr.	Fr.	$Kg*m^2$
50	3 15	10 40	15000	9/9	25/25	50	42	19	29,5	23,5	75	2,0+1,5	12	Preis auf Anfrage			0,0001 0,0001
70	15 55	45 160	11000	10/10	38/38	70	55	26	38,5	31,5	100	2,5+1,5	18	Preis auf Anfrage			0,0005 0,0005
85	22 75	66 225	9000	10/10	44/44	85	65	36	43,0	35,0	110	3,0+2,0	18	Preis auf Anfrage			0,0009 0,0009
100	36 130	108 390	7250	10/10	53/53	105	75	46	49,0	37,5	125	3,5+2,5	20	Preis auf Anfrage			0,0022 0,0022
125	165 250	195 750	6000	13/13	63/63	126	90	55	56,0	44,0	145	4,0+3,0	25	Preis auf Anfrage			0,006 0,006
145	110 400	330 1200	5250	13/13	75/75	145	105	65	60,5	47,5	160	4,5+3,0	30	Preis auf Anfrage			0,011 0,011
170	170 630	510 1900	4500	18/18	85/85	170	120	90	74,5	60,5	190	5,5+3,5	30	Preis auf Anfrage			0,024 0,024
200	300 1100	300 3300	3750	20/20	95/95	200	135	100	98,5	82,5	245	6,5+4,0	35	Preis auf Anfrage			0,057 0,057

Andere Grössen auf Anfrage.

**solange Vorrat

S-Kupplungen

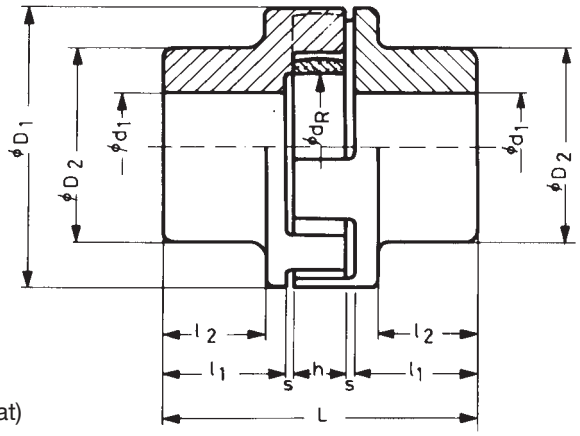

Ausführung in Leichtmetall (so lange Vorrat)

Grösse	d_1 max. Fertig-bohrung mm	D_1 mm	D_2 mm	L mm	l_1 mm	l_2 mm	s mm	h mm	d_R mm	J hälftig ohne elast. Ring kgm²	J Gesamt kgm²	Gewicht der Kupplung kg	Preis/Kupplung ungebohrt mit Pb70 Fr.	Preis/Kupplung ungebohrt mit Vkr Fr.
S 20 Alu	6	20	12	27	9	7	1	7	6,5			0,008	Preis auf Anfrage	
S 30 Alu	12	30	22	35	11	7,5	1,5	10	10	0,0000017	0,0000037	0,039	Preis auf Anfrage	
S 40 Alu	18	40	32	50	17	13	2	12	13	0,0000077	0,000017	0,100	Preis auf Anfrage	
S 50 Alu	24	50	42	75	29,5	23,5	2	12	19	0,00018	0,000095	0,260	Preis auf Anfrage	
S 70 Alu	32	70	55	100	38,5	31,5	2,5	18	26	0,00017	0,000362	0,545	Preis auf Anfrage	
S 85 Alu	38	85	70	110	43	35	3	18	34	0,000041	0,000875	0,990	Preis auf Anfrage	
S 100 Alu	42	105	80	125	49	37,5	3,5	20	42	0,00092	0,002	1,8	Preis auf Anfrage	
S 125 Alu	48	126	90	145	56	44	4	25	52	0,002	0,0045	2,8	Preis auf Anfrage	
S 145 Alu	55	145	100	160	60,5	53,5	4,5	30	64	0,00407	0,00875	4,0	Preis auf Anfrage	