Flanschrollen ohne Zapfen

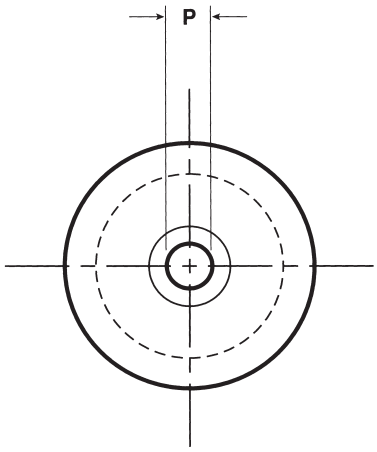

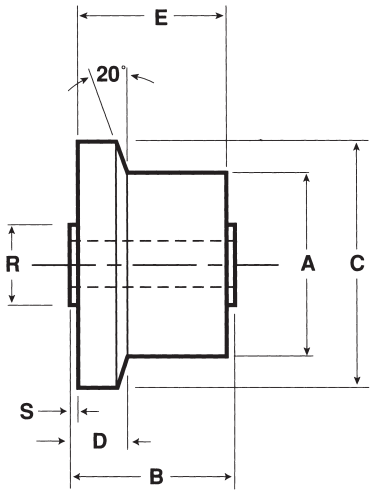

Bestell-Nr.	A Rollen ∅	B Ges.-breite	C Flansch ∅	D Flansch-dicke	E Rollen-breite	P Bohrung ∅ +0,00 −0,02	Bund ∅	Bund-länge	Rollen-lager-typ	Rollenlagertragfähigkeit Radiallasten (N)			Rollenlagertragfähigkeit Axiallasten (N)			Ge-wicht (kg)	Preise auf Anfrage
										3000 Std. L_{10} bei 100 U/min	500 Std. L_{10} bei $33^1/_3$ U/min	Max. Radial-last, statisch	3000 Std. L_{10} bei 100 U/min	500 Std. L_{10} bei $33^1/_3$ U/min	Max. Axiallast, statisch		
HPJA-76	76	46	98	13,5	44	25	44,5	1,0	Kegel.	26 700	63 500	89 000	10 800	25 700	53 400	1,24	
HPJA-80	80	46	102	13,5	44	25	44,5	1,0	Kegel.	26 700	63 500	89 000	10 800	25 700	53 400	1,71	